PEALTVAADE

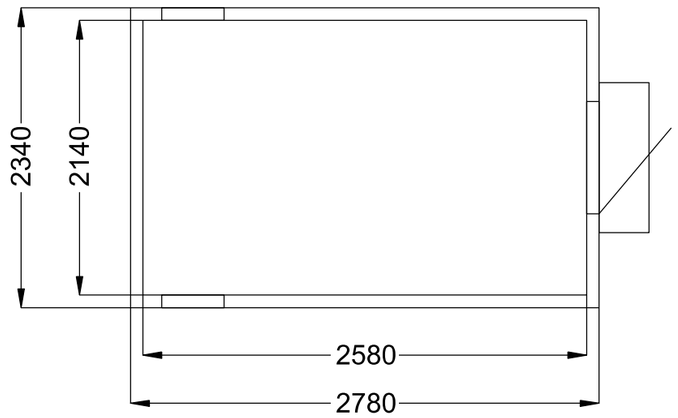

KÜLGVAADE

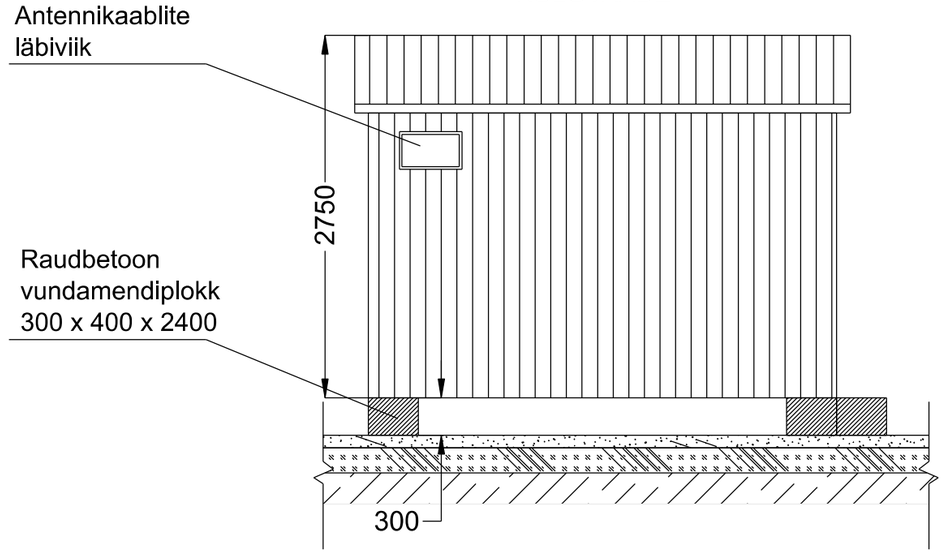

OTSAVAADE

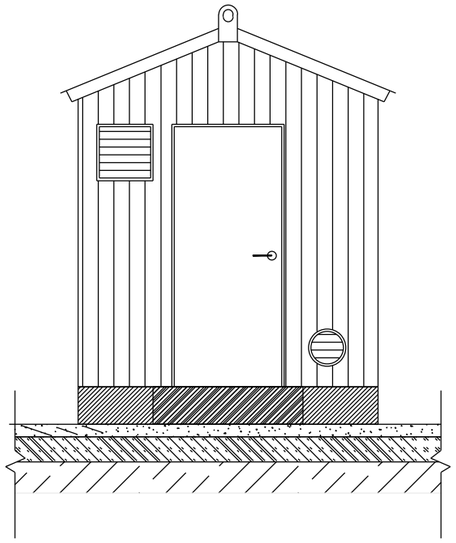

MÄRKUSED:

1. Konteiner on valmistatud lõplikult monteerituna metallraamil.Valmistaja AS Võru Hallid.
2. Seinad on soojustatud 100 mm paksused, väljastpoolt PVC kattega profileeritud terasplekiga ja seest akrüülvärviga kaetud terasplekiga.
3. Katus on madalakaldega viilkatus PVC kattega profileeritud terasplekist.
4. Harja tippudes asetsevad aasad hoone tõstmiseks.
5. Uks on metallist turvauks, varustatud ABLOY välisukselukuga, käepidemega ja vahenditega ukse lahtises asendis fikseerimiseks.
6. Vundamendiks on hoone otsadesse killustikalusele paigaldatavad tüüpsed raudbetoon vundamendi plokid mõõtudega 300 x 400 x 2400 mm.
7. Kasvupinnas kogu piirdeaia ulatuses tuleb asendada kruus/liiv täitepinnasega ja katta geotekstiiliga. Seejärel katta geotekstiil 100 mm paksuse killustikukihiga.

TÖÖ NR	13891P	OBJEKT	Pärnu maakond, Tori vald, Kurena küla ELASA 66m mobiilsidemast		Kirjanurk TEL003987 EEG000316 EEP004848 yld@kirjanurk.ee, rg-kood 12592543 Lossi 33 Põltsamaa linn Jõgevamaa 48104
TÖÖ KOOD		AADRESS	Pärnu maakond Tori vald Kurena küla		
KOOSTAS	L. Jänes	FAIL	13891_PP_EN-5-04_KonteineriJoonised		
KONTROLLIS	H. Jürmann	MÕÕTKAVA 1:50	LEHT 1 / 1	JOONIS Konteineri joonised	
KOOSTATUD	12.10.2026				